FUXON

051-20473
051-20474

MONTAGEANLEITUNG FÜR GEPÄCKTRÄGER

GB Manual for carrier NL Gebruiksaanwijzing baggagedrager
F Mode d'emploi porte bagage IT Istruzioni per l' uso portapacchi ruota
ES Instrucciones de montaje para el portaequipajes



D MONTAGEANLEITUNG FÜR GEPÄCKTRÄGER

FUXON

Teile:

1. Schraube
2. Obere Klemmschelle
3. Einstellmutter
4. Untere Klemmschelle
5. Befestigungsstrebe
6. Endkappe
7. Schnellspanner
8. Schnellspannmutter
9. Schnellspannhalter

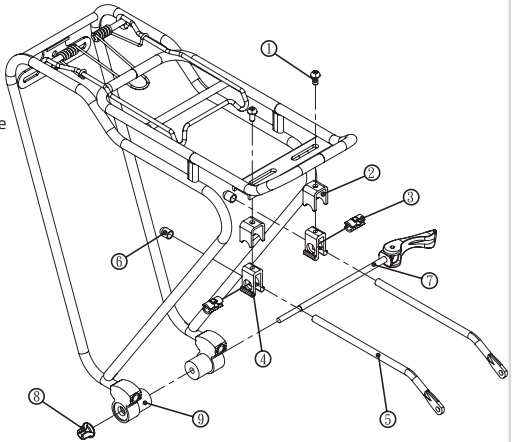

Montage:

1. Führen Sie den Schnellspanner (7) durch die Schnellspannhalterungen (9) und die Nabe. Ziehen Sie die Schnellspannmutter (8) fest.
2. Führen Sie die Einstellmuttern (2 Stk.) (3) in die unteren Klemmschellen (4) ein.
3. Führen Sie die Befestigungsstreben (5) in die Einstellmuttern (3) ein.
4. Setzen Sie die Endkappen (6) auf die Befestigungsstreben
5. Setzen Sie die obere Klemmschelle (2) auf die untere Klemmschelle (4)
6. Setzen Sie 2 Schrauben (1) von oben in die ellipsenförmigen Löcher des Gepäckträgers ein, richten Sie den Gepäckträger aus und ziehen Sie die Schraube (1) fest.

Beachten Sie, dass die Befestigungsstreben dreidimensional justierbar sind. Sie können sowohl nach links und rechts als auch hoch und runter, vor und zurück bewegt werden. Wenn Sie die korrekte Position justiert haben, drehen Sie die Schrauben sorgfältig fest.

ACHTUNG: Überprüfen Sie in regelmäßigen Abständen den festen Sitz der Schrauben!

Für diesen Gepäckträger darf ein maximales Belastungsgewicht von 25 kg nicht überschritten werden.

Parts List:

1. Bolt
2. Upper Clamp
3. Fitting adjustor
4. Lower Clamp
5. Fitting
6. Rubber Cap
7. Quick Release
8. QR nut
9. QR bracket

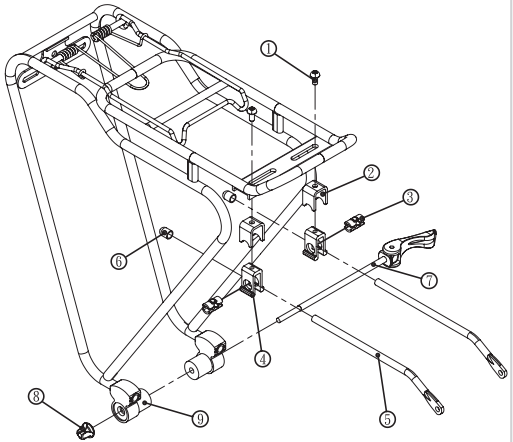

Steps:

1. Insert QR (7) through QR bracket (9) and rear hub, fasten QR nut (8).
2. Insert 2 Fitting Adjustors (3) into lower clamp (4)
3. Insert Fitting (5) into Fitting Adjusto (3)r
4. Cover fittings end by Rubber Cap (6)
5. Put Upper Clamp (2) on Lower Clamp (4)
6. Insert 2 bolts (1) from above through two elliptical holes, Insert fitting and fitting clamps, adjust the position tighten the nut, and mount fittings at.the frame

Please note fittings could be adjusted by left & right, up & down or back & forth.
After find the perfect position please screw fittings carefully.

ATTENTION: Continually check all bolts to be fastened tightly.

Note to the maximum load weight of 25 kg.

NL GEBRUIKSAANWIJZING BAGGAGEDRAGER

FUXON

Delen:

1. Schroef
2. Bovenste klem
3. Instelmoer
4. Onderste klem
5. Bevestigingsstut
6. Eindkapje
7. Snelspanner
8. Snelspan moer
9. Snelspan houder

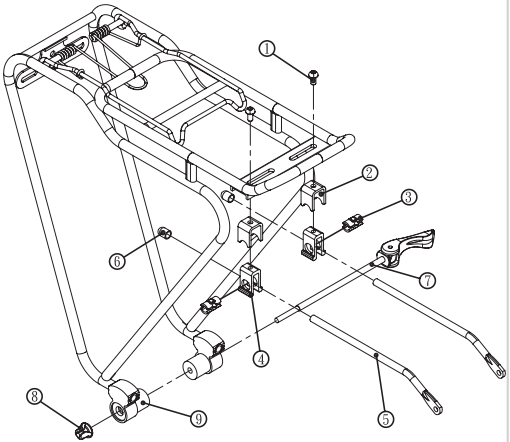

Montage:

1. Voer de snelspanner (7) door de snelspan houder (9) en de naaf. Trek de snelspan moer (8) vast.
2. Voer de instelmoer (2 stk.) (3) in de onderste klem (4) in.
3. Voer de bevestigingsstreven (5) in de bevestigingsbouten (3) in.
4. Zet de eindkapjes (6) op de bevestigingsstreven
5. Zet de bovenste klem (2) op de onderste klem (4)
6. Zet 2 schroeven (1) van boven in de ellipsvormige inlaten van de bagagedrager, richt de bagagedrager uit en trek de schroeven (1) vast.

Let er op, dat de bevestigingsstreven driedimensionaal verstelbaar zijn. Ze kunnen naar links en rechts worden verplaatst, op en neer, heen en weer. Wanneer u de juiste positie hebt ingesteld, draait u de schroeven voorzichtig vast.

OPGELET: Controleer in regelmatige afstanden de vaste zit van de schroeven!

Voor deze bagagedrager mag een maximaal laadgewicht van 25 kg niet overschrijden worden.

Pièces:

1. Vis
2. Collier de serrage supérieur
3. Boulon de fixation
4. Collier de serrage inférieur
5. Hauban de fixation
6. Capuchon en caoutchouc
7. Serrage rapide
8. Ecrou de serrage rapide
9. Ecrou de serrage rapide

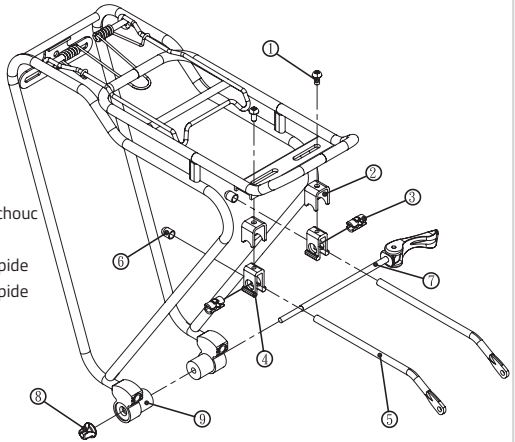

Montage:

1. Guidez le serrage rapide (7) à travers des supports pour serrage rapide (9) et à travers l'axe de la roue arrière. Serrez l'écrou du serrage rapide (8).
2. Introduisez les boulons de fixation (2 pcs.) (3) dans les colliers de serrage inférieurs (4).
3. Introduisez les haubans de fixation (5) dans les boulons de fixation (3).
4. Mettez les capuchons en caoutchouc (6) sur les haubans de fixation.
5. Positionnez le collier de serrage supérieur (2) sur le collier de serrage inférieur (4).
6. Positionnez les 2 vis (19 du haut dans les ouvertures en forme d'ellipse du porte-bagages. Montez-les à l'aide des haubans de fixation, trouvez la bonne position en fixez-les au cadre à l'aide de l'écrou.

Veuillez noter que les entretoises de fixation sont réglables en trois dimensions. Ils peuvent être déplacés à gauche et à droite, de haut en bas, d'avant en arrière. Lorsque vous avez réglé la bonne position, serrez les vis avec précaution.

ATTENTION: Contrôlez régulièrement le bon serrage des vis!

Pour ce porte-bagages, un poids de charge de max. 25 kg ne doit pas être dépassé.

Part:

1. Vite
2. Fascetta superiore
3. Bullone di fissaggio
4. Fascetta inferiore
5. Puntello di fissaggio
6. Tappo di gomma
7. Tensore rapido
8. Dado di serraggio rapido
9. Supporto a serraggio rapido

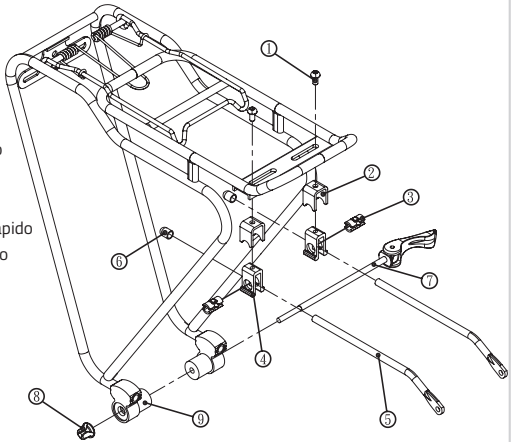

Montaggio:

1. Inserite il tensore rapido (7) negli attacchi di montaggio rapido (9) e nell'asse posteriore della bici. Stringete il dado di serraggio rapido (8).
2. Inserite i bulloni di fissaggio (2 pz.) (3) nella fascetta inferiore (4).
3. Inserite i puntelli di fissaggio (5) nei perni (3).
4. Posizionate i tappi di gomma (6) sulle fascette di fissaggio.
5. Posizionate la fascetta superiore (2) sulla fascetta inferiore (4).
6. Posizionate 2 viti (1) dall'alto nei fori a forma di ellisse del portapacchi. Montatele con i puntelli di fissaggio, regolate la posizione corretta e fissatele sul telaio mediante il dado.

Si noti che i puntoni di fissaggio sono regolabili in tre dimensioni. Possono essere spostate a sinistra e a destra, su e giù, avanti e indietro. Dopo aver regolato la posizione corretta, serrare le viti con cautela.

ATTENZIONE: Verificate che le viti siano saldamente serrate a intervalli regolari.

Con questo portapacchi, non superare i 25 kg di carico.

FUXON

INSTRUCCIONES DE MONTAJE PARA EL PORTAEQUIPAJES

ES

Partes:

1. Tornillo
2. Abrazadera superior
3. Tuerca de ajuste
4. Abrazadera inferior
5. Puntal de sujeción
6. Tapa final
7. Liberación rápida
8. Tuerca de liberación rápida
9. Cierre rápido

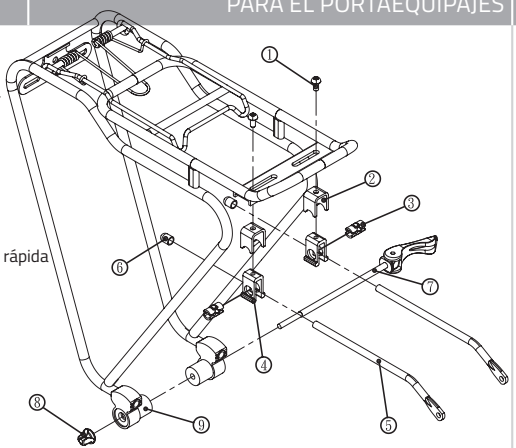

Ensamblado:

1. Inserte el cierre rápido (7) a través de los soportes de cierre rápido (9) y el cubo y apriete la tuerca de cierre rápido (8).
2. Inserte las tuercas de ajuste (2 piezas) (3) en las abrazaderas inferiores (4)
3. Inserte los puntales de sujeción (5) en las tuercas de ajuste (3).
4. Coloca las tapas de los extremos (6) en las abrazaderas de fijación
5. Coloca la pinza superior (2) en la pinza inferior (4)
6. Inserte 2 tornillos (1) desde arriba en los agujeros elípticos del portaequipajes, alinee el portaequipajes y apriete el tornillo (1).

Tenga en cuenta que los puntales de sujeción son ajustables en tres dimensiones. Pueden moverse a la izquierda y a la derecha, arriba y abajo, atrás y adelante. Cuando haya ajustado la posición correcta, apriete los tornillos con cuidado.

ATENCIÓN: ¡Comprueba el apriete de los tornillos a intervalos regulares!

Para este portaequipajes no se debe superar un peso máximo de carga de 25 kg.

Comus International
Zweiradteile und Sportartikel Handelsgesellschaft mbH
Ettore-Bugatti-Straße 6 – 14 | D - 51149 Köln