FUXON

051-20441

MONTAGEANLEITUNG FÜR GEPÄCKTRÄGER

GB Manual for carrier NL Gebruiksaanwijzing baggagedrager
F Mode d'emploi porte bagage IT Istruzioni per l' uso portapacchi ruota
ES Instrucciones de montaje para el portaequipajes



D MONTAGEANLEITUNG FÜR GEPÄCKTRÄGER

FUXON

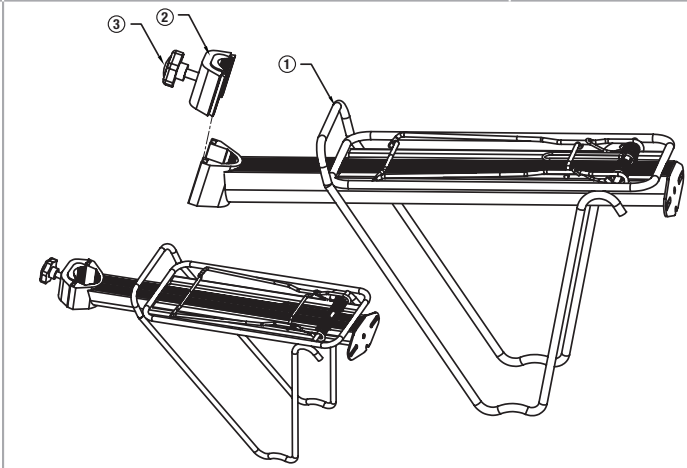

Teile:

(1) Gepäckträgerrahmen
(2) Klemmschelle
(3) Feststellschraube

Montage:

1. Entfernen Sie die vordere Klemmschelle (2)
2. Befestigen Sie den Gepäckträger an der Sattelstütze in der gewünschten Höhe, indem Sie die vorderen Teil der Klemmschelle in die hintere einführen.
3. Fixieren Sie die Klemmschelle, indem Sie die Feststellschraube (3) sorgfältig fest drehen.

ACHTUNG: Überprüfen Sie in regelmäßigen Abständen den festen Sitz der Schrauben!

Für diesen Gepäckträger darf ein maximales Belastungsgewicht von 9 kg nicht überschritten werden.

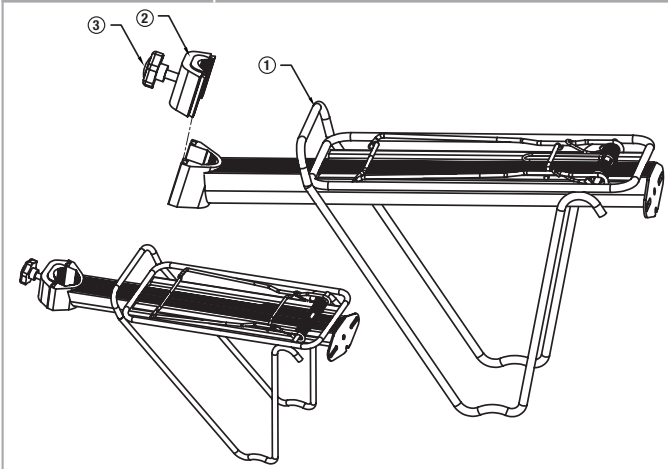

Parts List:

① Carrier Frame
② Clamp
③ Screws

Installation sequence:

1. Remove the clamp (2)
2. Install the carrier to the seat tube by insert the clamp
3. Tighten up the screw (3)

ATTENTION: Continually check tight set of all bolts!

Note to the maximum load weight of 9 kg.

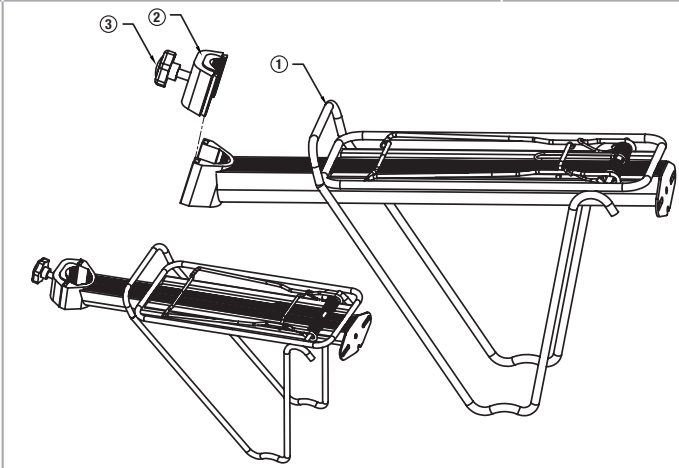

Delen:

① Bagagedragerframe
② Klem
③ Borgschroef

Montage:

1. Verwijder de voorste klem (2)
2. Bevestig de bagagedrager aan de zadelpen in de gewenste hoogte, in dien u het voorste deel van de klem in de achterste invoert.
3. Fixeer de klem, indien u de borgschroef (3) zorgvuldig vast draait.

OPGELET: Controleer in regelmatige afstanden de vaste zit van de schroeven!

Voor deze bagagedrager mag een maximaal laadgewicht van 9 kg niet overschrijden worden.

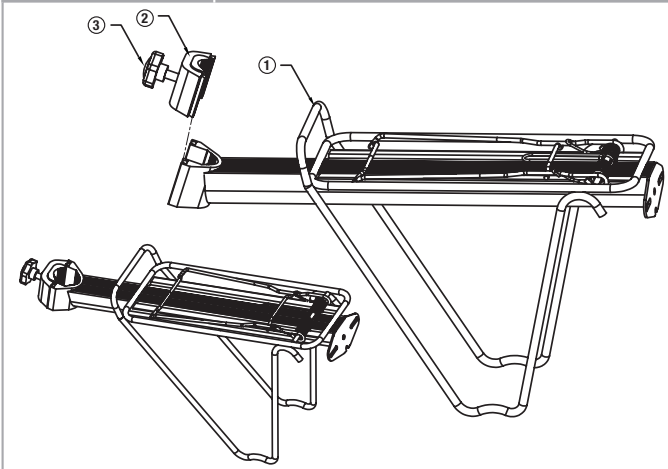

Pièces:

(1) Cadre de porte-bagages
(2) Collier de serrage
(3) Vis de fixation

Montage:

1. Enlevez le collier de serrage avant (2)
2. Fixez le porte-bagages à la tige de selle sur la hauteur désirée en introduisant la partie avant du collier de serrage dans la partie arrière.
3. Fixez le collier de serrage en serrant soigneusement la vis de fixation (3).

ATTENTION: Contrôlez régulièrement le bon serrage des vis!

Pour ce porte-bagages, un poids de charge de max. 9 kg ne doit pas être dépassé.

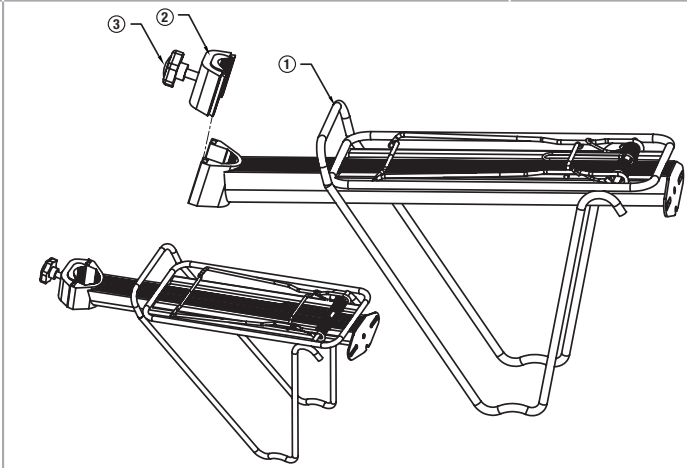

Part:

① Telaio portapacchi
② Fascetta
③ Vite di fissaggio

Montaggio

1. Rimuovete la fascetta anteriore (2).
2. Fissate il portapacchi al reggisella all'altezza desiderata, inserendo la parte anteriore della fascetta in quella posteriore.
3. Fissate la fascetta, serrando accuratamente la vite (3).

ATTENZIONE: verificate che le viti siano saldamente serrate a intervalli regolari.

Con questo portapacchi, non superare i 9 kg di carico.

FUXON

INSTRUCCIONES DE MONTAJE PARA EL PORTAEQUIPAJES

ES

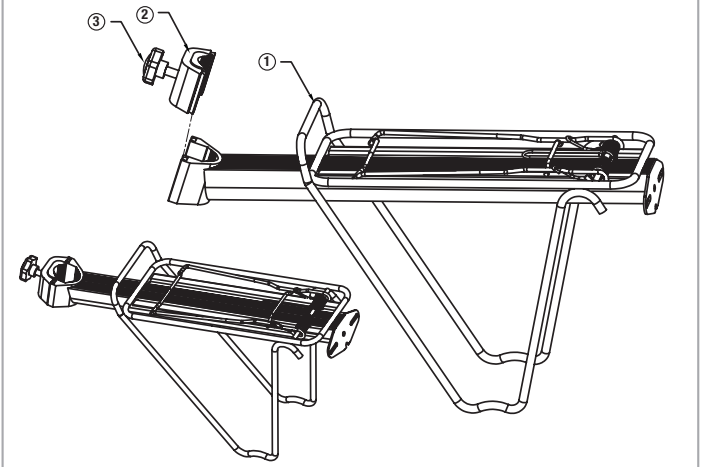

Partes:

(1) Bastidor del portaequipajes
(2) Abrazadera
(3) Tornillo de bloqueo

Montaje:

1. Retire la abrazadera delantera (2).
2. Fije el portaequipajes a la tija del asiento a la altura deseada, introduciendo la parte delantera de la abrazadera en la trasera.
3. Fije la abrazadera apretando con cuidado el tornillo de bloqueo (3).

ATENCIÓN: ¡Comprueba el apriete de los tornillos a intervalos regulares!

Para este portaequipajes no se debe superar un peso máximo de carga de 9 kg.

Comus International
Zweiradteile und Sportartikel Handelsgesellschaft mbH
Ettore-Bugatti-Straße 6 – 14 | D - 51149 Köln