FUXON

051-20172
051-20173

MONTAGEANLEITUNG FÜR GEPÄCKTRÄGER

GB Manual for carrier NL Gebruiksaanwijzing baggagedrager
F Mode d'emploi porte bagage IT Istruzioni per l' uso portapacchi ruota
ES Instrucciones de montaje para el portaequipajes



D MONTAGEANLEITUNG FÜR GEPÄCKTRÄGER

FUXON

Teile:

1. Befestigungsstreben
2. Justierbolzen
3. Obere Klemmschelle
4. Untere Klemmschelle
5. Endkappe
6. Schraube
7. Unterlegscheibe

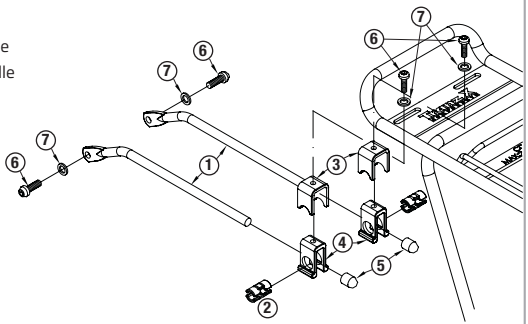

Montage:

1. Führen Sie die 2 Justierbolzen in die untere Klemmung ein.
2. Führen Sie die Befestigungsstreben (1) in die Justierbolzen ein.
3. Sichern Sie die Streben, indem Sie die Kunststoffkappen auf das Ende der Befestigungsstreben setzen.
4. Setzen Sie die obere Klemmschelle auf die untere Klemmschelle
5. Drehen Sie danach die Schrauben mit Unterlegscheibe von oben in die ellipsenförmigen Einlässe des Gepäckträgers. Befestigen Sie die Schrauben, ohne sie festzuziehen.
6. Justieren Sie den Gepäckträger so, wie es für Ihr Fahrrad passend ist. Beachten Sie, dass die Befestigungsstreben dreidimensional ausgerichtet werden können, hoch, runter, links, rechts, vor und zurück.
7. Wenn Sie die korrekte Position eingestellt haben, drehen Sie die Schrauben sorgfältig fest.

ACHTUNG: Überprüfen Sie in regelmäßigen Abständen den festen Sitz der Schrauben!

Für diesen Gepäckträger darf ein maximales Belastungsgewicht von 25 kg nicht überschritten werden.

Parts List:

1. Fitting
2. Fitting Adjustor
3. Upper Clamp
4. Lower Clamp
5. Plastic End-Cap
6. Bolt
7. Cog Washer

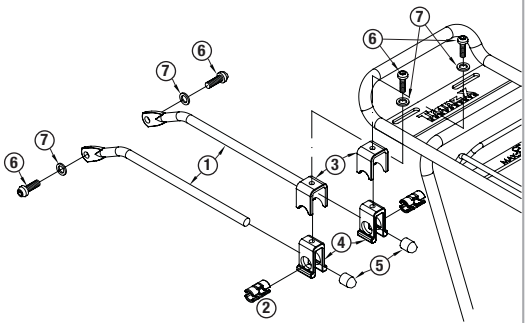

Steps:

1. Insert 2 fitting adjustors into lower clamp
2. Insert fitting into fitting adjustor
3. Please cover fitting's end by plastic end-cap
4. Put upper clamp on lower clamp
5. Join fitting clamp to carrier by bolt & cog washer (attach only, not tighten up)
6. According to your bike, adjust fitting's position.
   (It could be adjusted by left & right, up & down or back & forth)
7. After find perfect angle & length, please screw fitting & fitting clamp up carefully

ATTENTION: Continually check tight set of all bolts!

Note to the maximum load weight of 25 kg.

NL GEBRUIKSAANWIJZING BAGGAGEDRAGER

FUXON

Delen:

1. Bevestigingsstreven
2. Justeerbout
3. Bovenste klem
4. Onderste klem
5. Eindkapje
6. Schroef
7. Onderlegplaatje

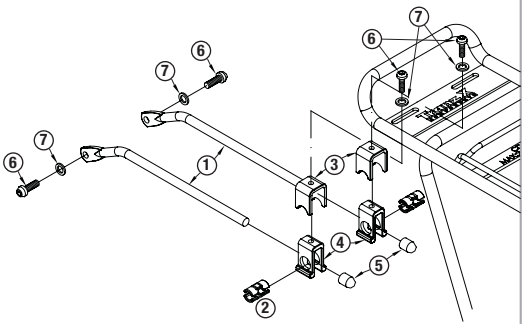

Montage:

1. Voer de 2 justeer bouten in de onderste klem in.
2. Voer de bevestigingsstut in de justeerbout in.
3. Beveilig de streven, indien u de kunststof kapjes op het einde van de Bevestigingsstreven zet.
4. Zet de bovenste klem op de onderste klem
5. Draai daarna de schroeven met onderlegplaatje van boven in de ellipsvormige inlaten van de bagagedrager. Bevestig de schroeven, zonder ze vast te trekken.
6. Justeer de bagagedrager zo, hoe het voor uw fiets passend is. Let er op, dat de bevestigingsstreven zowel horizontaal als ook verticaal justeerbaar zijn.
7. Als u de correcte positie ingesteld hebt, draai dan de schroeven zorgvuldig vast.

OPGELET: Controleer in regelmatige afstanden de vaste zit van de schroeven!

Voor deze bagagedrager mag een maximaal laadgewicht van 25 kg niet overschrijden worden.

Pièces:

1. Haubans de fixation
2. Boulon d'ajustage
3. Serrage supérieur
4. Serrage inférieur
5. Capuchon en plastique
6. Vis
7. Rondelle

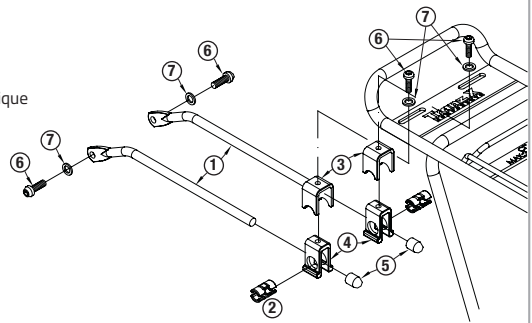

Montage:

1. Introduisez les 2 boulons d'ajustage dans le serrage inférieur.
2. Introduisez les haubans de fixation dans les boulons d'ajustage.
3. Sécurisez les haubans en posant les capuchons en plastique sur l'extrémité des haubans de fixation.
4. Posez le serrage supérieur sur le serrage inférieur.
5. Ensuite, insérez les vis avec les rondelles du haut dans les ouvertures en forme d'ellipse du porte-bagages. Fixez les vis sans les serrer.
6. Ajustez la position du porte-bagages en fonction de votre vélo. N'oubliez pas que les haubans de fixation peuvent être ajustées verticalement ainsi que horizontalement.
7. Si vous avez trouvé la bonne position, serrez soigneusement les vis.

ATTENTION: Contrôlez régulièrement le bon serrage des vis!

Pour ce porte-bagages, un poids de charge de max. 25 kg ne doit pas être dépassé.

IT ISTRUZIONI PER L' USO PORTAPACCHI RUOTA

FUXON

Part:

1. Puntelli di fissaggio
2. Bullone di regolazione
3. Bloccaggio superiore
4. Bloccaggio inferiore
5. Tappo in plastica
6. Vite
7. Rondella

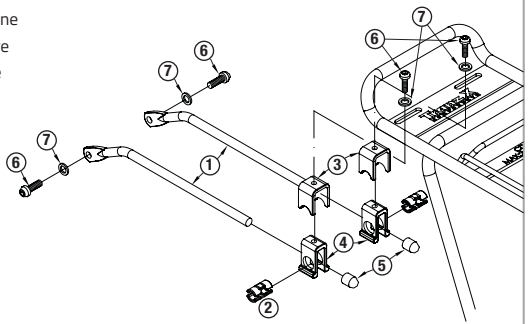

Montaggio:

1. Inserite i 2 bulloni di regolazione nel bloccaggio inferiore.
2. Inserite i puntelli di fissaggio nei bulloni di regolazione.
3. Assicurate i puntelli, disponendo i tappi in plastica all'estremità del puntello di fissaggio.
4. Disponete il bloccaggio superiore su quello inferiore.
5. Inserite le viti con le rondelle dall'alto nelle aperture di forma ellittica del portapacchi e assicuratele senza serrarle.
6. Regolate il portapacchi nel modo più adeguato per la vostra bicicletta. Assicuratevi che i puntelli siano regolabili sia in verticale che in orizzontale.
7. Una volta regolata la posizione corretta, serrate con cura le viti.

ATTENZIONE: verificate che le viti siano saldamente serrate a intervalli regolari.

Con questo portapacchi, non superare i 25 kg di carico.

Partes:

1. Puntales de sujeción
2. Perno de ajuste
3. Abrazadera superior
4. Abrazadera inferior
5. Tapa final
6. Tornillo
7. Lavadora

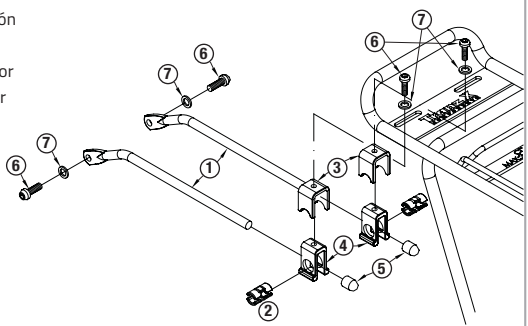

Ensamblado:

1. Inserte los 2 pernos de ajuste en la abrazadera inferior.
2. Inserte los puntales de sujeción (1) en los pernos de ajuste.
3. Asegure los puntales colocando las tapas de plástico en el extremo de los puntales de fijación.
4. Coloca la abrazadera superior en la abrazadera inferior
5. Luego atornilla los tornillos con arandela desde arriba en las entradas elípticas del portaequipajes. Apriete los tornillos sin apretarlos.
6. Ajuste el portaequipajes para que se adapte a su bicicleta. Tenga en cuenta que los soportes de montaje pueden ser ajustados en tres dimensiones, arriba, abajo, izquierda, derecha, adelante y atrás.
7. Cuando haya establecido la posición correcta, apriete los tornillos con cuidado.

ATENCIÓN: ¡Comprueba el apriete de los tornillos a intervalos regulares!

Para este portaequipajes no se debe superar un peso máximo de carga de 25 kg.

Comus International
Zweiradteile und Sportartikel Handelsgesellschaft mbH
Ettore-Bugatti-Straße 6 – 14 | D - 51149 Köln