FUXON

051-20142

MONTAGEANLEITUNG FÜR GEPÄCKTRÄGER

GB Manual for carrier NL Gebruiksaanwijzing baggagedrager
F Mode d'emploi porte bagage IT Istruzioni per l' uso portapacchi ruota
ES Instrucciones de montaje para el portaequipajes



D MONTAGEANLEITUNG FÜR GEPÄCKTRÄGER

FUXON

Teile:

1. Halterung
2. M5 x 25 mm Schrauben
3. M5 Nylon-Mutter
4. M6 x 25 mm Schrauben
5. M6 Nylon-Mutter
6. M5 x 12 mm Schrauben x 2
7. M5 x 12 mm Schrauben x 2
8. Roter Knopf (2 pro Seite)
9. Seitenrahmen
10. Steg

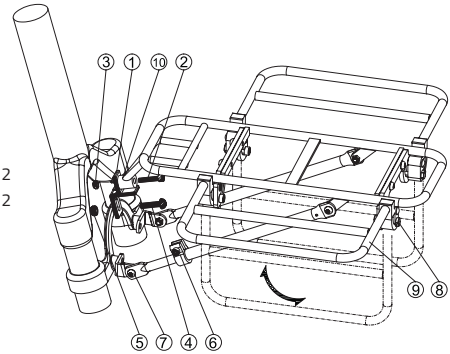

Schritt 1. Installation:

1. Mit der Schraube (2) durch den Steg (10) und das runde Loch an der Halterung (1) schrauben, dann mit der Nylon-Mutter (3) die Schraube (2) fixieren.
2. Mit der Schraube (4) durch das lange Loch an der Halterung (1) und das Befestigungsloch in der Mitte der Gabel schrauben, dann mit der Nylon-Mutter (5) die Schraube (4) fixieren.
3. Schraube (6) lösen, um Länge passend einzustellen und Schraube (6) anziehen. Strebe fixieren und Schrauben (7) an den zwei Löchern an der Seite der Gabel befestigen.

Schritt 2. Funktionen:

Ausklappen des Gepäckträgers:

Die zwei roten Knöpfe (8) mit den Fingern gleichzeitig vollständig eindrücken, dann
Seitenrahmen (9) in horizontale Stellung bringen, bis ein Klicken ertönt.

Einklappen des Gepäckträgers:

Die zwei roten Knöpfe (8) gleichzeitig drücken, um Träger-Seitenrahmen zu lösen, dann Seitenrahmen (9) vorsichtig nach unten klappen.

ACHTUNG: Überprüfen Sie in regelmäßigen Abständen den festen Sitz der Schrauben!

Für diesen Gepäckträger darf ein maximales Belastungsgewicht von 10 kg nicht überschritten werden.

Parts List:

1. Mounting Bracket
2. M5 x 25 mm Bolts
3. M5 Nylon nut
4. M6 x 25 mm Bolts
5. M6 Nylon nut
6. M5 x 12 mm Bolts x 2
7. M5 x 12 mm Bolts x 2
8. Red Button (2 per side)
9. Side Frame
10. Stay

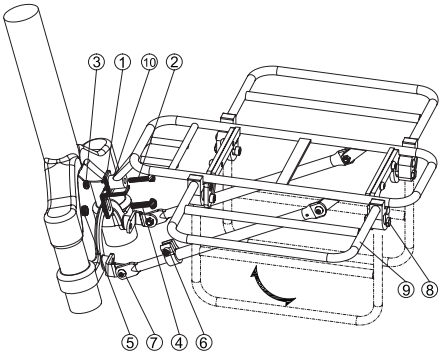

Step 1. Installation:

1. Using the bolt (2) to screw through the Stay (10) with the round hole on the Mounting Bracket (1), then use Nylon nut (3) to fasten the bolt (2).
2. Using the bolt (4) to screw through the long hole on the Mounting Bracket (1) and the mounting hole at the center of front fork, then use Nylon nut (5) to fasten the bolt (4).
3. Loosen bolt (6) to adjust the length to the suitable position, and tighten the bolt (6).

Fix the leg and tighten the bolts (7) to the two holes on the side of the fork.

Step 2. Instruction:

To expand the rack:

Pressing the two red buttons (8) at the same time with fingers until fully depressed then moving side frame (9) up into a horizontal position with a click sound.

To fold the rack:

Pressing the two red buttons (8) down at the same time to release carrier side frame then gently fold the side frame (9) down.

ATTENTION: Continually check tight set of all bolts!

Note to the maximum load weight of 10 kg.

NL GEBRUIKSAANWIJZING BAGGAGEDRAGER

FUXON

Delen:

1. Montagebeugel
2. M5 x 25 mm bouten
3. M5 nylon moer
4. M6 x 25 mm bouten
5. M6 nylon moer
6. M5 x 12 mm bouten x 2
7. M5 x 12 mm bouten x 2
8. Rode knop (2 per zijde)
9. Zijframe
10. Steun

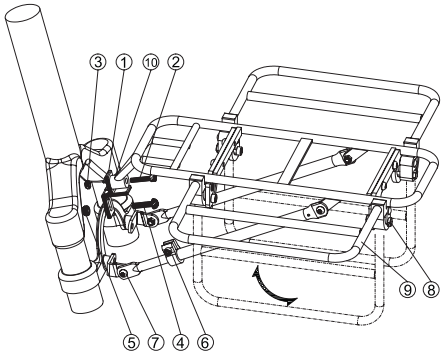

Stap 1. Installatie:

1. Gebruik de bout (2) om door de steun (10) met het ronde gat op de montagebeugel (1) te schroeven, gebruik daarna de nylon moer (3) om de bout (2) vast te schroeven.
2. Gebruik de bout (4) om door het lange gat op de montagebeugel (1) en het montagegat in het midden van de voorvork te schroeven, gebruik daarna de nylon moer (5) om de bout (4) vast te schroeven.
3. Maak de bout (6) los om de lengte tot de juiste positie af te stellen en schroef de bout (6) vast. Bevestig de poot en schroef de bouten (7) vast in de twee gaten aan de zijde van de vork.

Stap 2. Instructie:

Het rek uitklappen:

Druk met de vingers tegelijkertijd op de twee rode knoppen (8) totdat deze volledig zijn ingedrukt, klap daarna het zijframe (9) met een klikgeluid omhoog in een horizontale positie.

Het rek inklappen:

Druk tegelijkertijd de twee rode knoppen (8) omlaag om het dragerzijframe vrij te geven en klap daarna het zijframe (9) zorgvuldig neer.

OPGELET: Controleer in regelmatige afstanden de vaste zit van de schroeven!

Voor deze bagagedrager mag een maximaal laadgewicht van 10 kg niet overschrijden worden.

Pièces:

1. Support de fixation
2. Boulons M5 x 25 mm
3. Écrou en nylon M5
4. Boulons M6 x 25 mm
5. Écrou en nylon M6
6. Boulons M5 x 12 mm x 2
7. Boulons M5 x 12 mm x 2
8. Bouton rouge (2 de chaque côté)
9. Cadre latéral
10. Entretoise

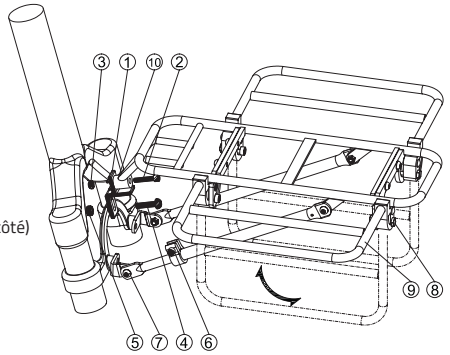

Étape 1. Installation :

1. Visser le boulon (2) à travers l`entretoise (10) avec le trou rond sur le support de fixation (1), puis utiliser l`écrou en nylon (3) pour fixer le boulon (2).
2. Visser le boulon (4) à travers le long trou du support de fixation (1) et le trou de fixation au centre de la fourche avant, puis utiliser l`écrou en nylon (5) pour fixer le boulon (4).
3. Desserrer le boulon (6) pour régler la longueur à la bonne position et serrer le boulon (6). Fixer le montant et serrer les boulons dans les deux trous sur les côtés de la fourche.

Étape 2. Instruction :

Pour élargir le porte-bagages:

Appuyer avec les doigts sur les deux boutons rouges (8) en même temps jusqu`à l`enfoncement complet, puis placer le cadre latéral (9) en position horizontale jusqu`au »clic«.

Pour replier le porte-bagages:

Appuyer sur les deux boutons rouges (8) en même temps pour débloquer le cadre latéral du porte-bagages, puis rabattre soigneusement le cadre latéral (9).

ATTENTION: Contrôlez régulièrement le bon serrage des vis!

Pour ce porte-bagages, un poids de charge de max. 10 kg ne doit pas être dépassé.

Part:

1. Staffa di montaggio
2. Bulloni M5 x 25 mm
3. Dado in nylon M5
4. Bulloni M6 x 25 mm
5. Dado in nylon M6
6. Bulloni M5 x 12 mm (2x)
7. Bulloni M5 x 12 mm (2x)
8. Pulsante rosso (2 per lato)
9. Telaio laterale
10. Supporto

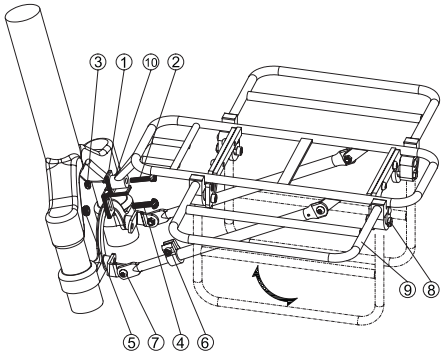

Fase 1. Installazione:

1. Avvitare il bullone (2) all`interno del supporto (10) con il foro tondo nella staffa di montaggio (1), quindi usare il dado in nylon (3) per serrare il bullone (2).
2. Avvitare il bullone (4) all`interno del foro oblungo della staffa di montaggio (1) con il foro di montaggio al centro della forcella (1), quindi usare il dado in nylon (5) per serrare il bullone (4).
3. Allentare il bullone (6) per regolare la lunghezza della posizione corretta, quindi serrare nuovamente il bullone (6). Fissare la gamba e serrare i bulloni (7) nei due fori del lato della forcella.

Fase 2. Istruzione:

Per estendere il rack:

Premere entrambi i pulsanti rossi (8) contemporaneamente, con le dita finché essi risulteranno completamente ribassati, quindi muovere il telaio laterale (9) verso l`alto in posizione orizzontale; si sentirà un clic.

Per piegare il rack:

Premere entrambi i pulsanti rossi (8) contemporaneamente al fine di rilasciare il telaio laterale del contenitore, quindi ripiegare delicatamente il telaio laterale verso il basso (9).

ATTENZIONE: verificate che le viti siano saldamente serrate a intervalli regolari.

Con questo portapacchi, non superare i 10 kg di carico.

FUXON

INSTRUCCIONES DE MONTAJE PARA EL PORTAEQUIPAJES

ES

Partes:

1. Soporte
2. Tornillos M5 x 25 mm
3. Tuerca de nylon M5
4. Tornillos M6 x 25 mm
5. Tuerca de nylon M6
6. Tornillos M5 x 12 mm x 2
7. Tornillos M5 x 12 mm x 2
8. Botón rojo (2 por lado)
9. Marco de la página
10. Web

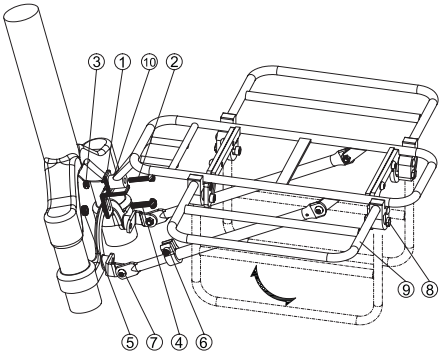

Paso 1. Montar el dispositivo de ajuste:

1. Atornille el tornillo (2) a través de la barra (10) y el orificio redondo del soporte (1), luego fije el tornillo (2) con la tuerca de nylon (3).
2. Atornille el tornillo (4) a través del orificio largo del soporte (1) y el orificio de fijación en el centro de la horquilla, luego fije el tornillo (4) con la tuerca de nylon (5).
3. Afloje el tornillo (6) para ajustar la longitud y apriete el tornillo (6). Fije el puntal y fije los tornillos (7) en los dos agujeros del lado de la horquilla.

Paso 2 Instalación:

Despliegue el portaequipajes:

Presione los dos botones rojos (8) completamente con los dedos al mismo tiempo, luego lleve el marco lateral (9) a la posición horizontal hasta que escuche un clic.

Plegable en el portaequipajes:

Pulse simultáneamente los dos botones rojos (8) para liberar el bastidor lateral del portaequipajes y, a continuación, abata el bastidor lateral (9) con cuidado.

ATENCIÓN: ¡Comprueba el apriete de los tornillos a intervalos regulares!

Para este portaequipajes no se debe superar un peso máximo de carga de 10 kg.

Comus International
Zweiradteile und Sportartikel Handelsgesellschaft mbH
Ettore-Bugatti-Straße 6 – 14 | D - 51149 Köln