FUXON

051-20141

MONTAGEANLEITUNG FÜR GEPÄCKTRÄGER

GB Manual for carrier NL Gebruiksaanwijzing baggagedrager F Mode d'emploi porte bagage IT Istruzioni per l' uso portapacchi ruota ES Instrucciones de montaje para el portaequipajes



D MONTAGEANLEITUNG FÜR GEPÄCKTRÄGER

FUXON

Teile:

1. Fixierstange
2. Justiervorrichtung
3. Kunststoff-Endkappe
4. Fixierklemme
5. M6 x 10 mm Schrauben
6. Unterlegscheibe x 4
7. M5 x 12 mm Schrauben x 2
8. Roter Knopf (2 pro Seite)
9. Seitenrahmen
10. Einstellschieber (M5 x 12 mm Schrauben x 2)

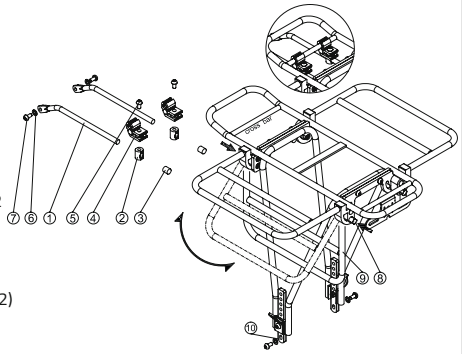

Schritt 1. Montage der Passvorrichtung:

1. Fixierstange (1) in Justierung (2) einsetzen, dann Ende der Fixierstange (1) mit Kunststoff-Endkappe (3) abdecken.
2. Justierung (2) mit Fixierklemme (4) mit Schrauben (5) an Gepäckträger-Querstange montieren, die Schrauben in diesem Schritt nicht vollständig anziehen.

Schritt 2. Installation:

1. Gepäckträger an den Rahmen halten und Höhe prüfen, um den Schieber (10) einzustellen, dann an den Ösen der Rahmen-Ausfallenden befestigen.
2. Position der Passvorrichtung einstellen (es sind verschiedene Winkel, Richtungen und Auszugslängen möglich) und mit Schrauben (7) an Sattelstreben-Ösen befestigen.
3. Wenn die richtige Position gefunden ist, die Passklemmen-Schrauben (5), die Fixierstangen-Schrauben (7) an der Sattelstrebe und die Schieber-Schrauben (M5 x 12 mm) sicher an den Ösen der Ausfallenden befestigen.

Schritt 3. Funktionen:

Ausklappen des Gepäckträgers:

Die zwei roten Knöpfe (8) mit den Fingern gleichzeitig vollständig eindrücken, dann Seitenrahmen (9) in horizontale Stellung bringen, bis ein Klicken ertönt.

Einklappen des Gepäckträgers:

Die zwei roten Knöpfe (8) gleichzeitig drücken, um Träger-Seitenrahmen zu lösen, dann Seitenrahmen (9) vorsichtig nach unten klappen.

ACHTUNG: Überprüfen Sie in regelmäßigen Abständen den festen Sitz der Schrauben!

Für diesen Gepäckträger darf ein maximales Belastungsgewicht von 25 kg nicht überschritten werden.

Parts List:

1. Stay Bar
2. Fitting Adjustor
3. Plastic End-Cap
4. Stay Clamp
5. M5 x 12 mm Bolts x 2
6. Washer x 4
7. M6 x 10 mm Bolts x 2
8. Red Button (2 per side)
9. Side Frame
10. Adjusting Slide Plate (M5 x 12 mm Bolts x 2)

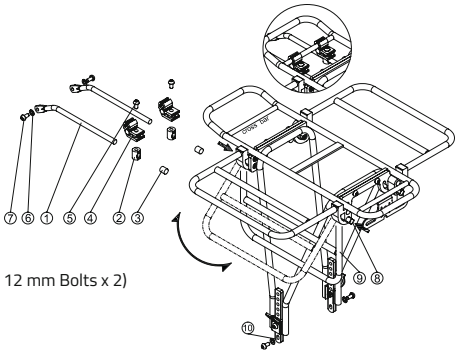

Step 1. Assemble fitting set:

1. Insert stay bar (1) into fitting adjustor (2)then cover stay bar (1) end by plastic end-cap (3).
2. Mount the fitting adjustor (2) with stay clamp (4) on carrier cross bar by bolts (5) and do not fully tighten the bolts at this step.

Step 2. Installation:

1. Hold the carrier to the frame and check the proper height to adjust the slide plate (10) then attach to the eyelets on frame dropouts.
2. Adjust fitting set position (the stays can be adjusted to different angles, directions and extension length) and bolts (7) to mount on seat stay eyelets.
3. After finding the suitable position, tighten the fitting clamp bolts (5), stay bar bolts (7) on seat stay and the slide plate bolts (M5 x 12 mm) on dropouts eyelets securely.

Step 3. Instruction:

To expand the rack

Pressing the two red buttons (8) at the same time with fingers until fully depressed then moving side frame (9) up into a horizontal position with a click sound.

To fold the rack.

Pressing the two red buttons (8) down at the same time to release carrier side frame then gently fold the side frame (9) down.

ATTENTION: Continually check tight set of all bolts!

Note to the maximum load weight of 25 kg.

Delen:

1. Steunbalk
2. Bevestigingsverstelling
3. Kunststof einddop
4. Steunklem
5. M6 x 10 mm bouten x 2
6. Borgring x 4
7. M5 x 12 mm bouten x 2
8. Rode knop (2 per zijde)
9. Zijframe
10. Schuifplaat voor verstellen (M5 x 12 mm bouten x 2)

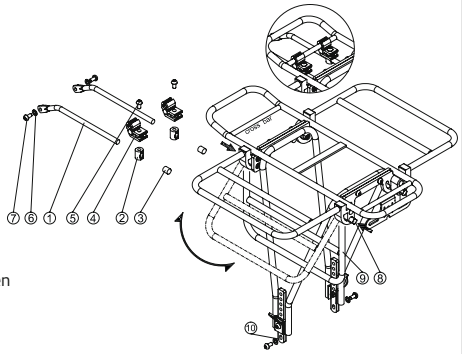

Stap 1. Bevestigingsset monteren:

1. Steek de steunbalk (1) in de bevestigingsverstelling (2), bedek daarna het uiteinde van de steunbalk (1) met de kunststof einddop (3).
2. Bevestig de bevestigingsverstelling (2) met de steunklem (4) met bouten (5) op de dwarsbalk van de drager en schroef de bouten in deze stap niet volledig vast.

Stap 2. Installatie:

1. Houd de drager vast aan het frame en controleer de juiste hoogte om de schuifplaat (10) te verstellen, bevestig daarna de ogen aan de frameonderbrekingen.
2. Verstel de instelpositie van de bevestiging (de steunen kunnen worden versteld in verschillende hoeken, richtingen en verlengingslengtes) en bouten (7) om de zittingsteunogen te monteren.
3. Schroef de bouten van de bevestigingsklem (5) en van de steunbalk (7) op de zittingsteun en de schuifplaatbouten (M5 x 12 mm) zorgvuldig vast op de onderbrekingsogen, nadat u de juiste positie hebt gevonden.

Stap 3. Instructie:

Het rek uitklappen

Druk met de vingers tegelijkertijd op de twee rode knoppen (8) totdat deze volledig zijn ingedrukt, klap daarna het zijframe (9) met een klikgeluid omhoog in een horizontale positie.

Het rek inklappen

Druk tegelijkertijd de twee rode knoppen (8) omlaag om het dragerzijframe vrij te geven en klap daarna het zijframe (9) zorgvuldig neer.

OPGELET: Controleer in regelmatige afstanden de vaste zit van de schroeven!

Voor deze bagagedrager mag een maximaal laadgewicht van 25 kg niet overschrijden worden.

Pièces:

1. Barre support
2. Ajusteur de montage
3. Capuchon en plastique
4. Pince de fixation
5. Boulons M6 x 10 mm x 2
6. Rondelle x 4
7. Boulons M5 x 12 mm x 2
8. Bouton rouge (2 de chaque côté)
9. Cadre latéral
10. Plaque de réglage coulissante (boulons M5 x 12 mm x 2)

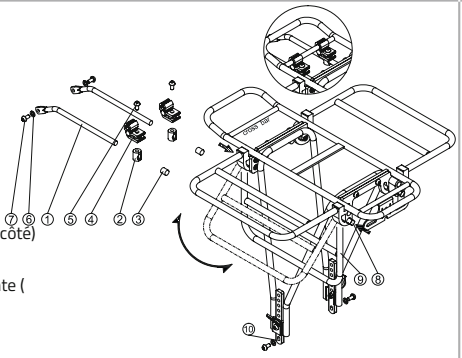

Étape 1. Assembler le kit de montage :

1. Insérer la barre support (1) dans l`ajusteur de montage (2), puis recouvrir l`extrémité de la barre support (1) avec le capuchon en plastique (3).
2. Fixer l`ajusteur de montage (2) avec la pince de fixation (4) sur la barre transversale du porte-bagages avec les boulons (5), ne pas serrer complètement les boulons à cette étape.

Étape 2. Installation :

1. Tenir le porte-bagages sur le cadre et contrôler que la hauteur soit correcte pour régler la plaque coulissante (10), puis la fixer aux œillets sur les pattes arrière du cadre.
2. Ajuster la position du kit de montage (les haubans peuvent être ajustés à différents angles, directions et longueurs d`extension) et utiliser les boulons (7) pour le monter sur les œillets du hauban.
3. Après avoir trouvé la bonne position, serrer fermement les boulons de la pince de fixation (5), les boulons de la barre support (7) sur le hauban et les boulons (M5 x 12 mm) de la plaque coulissante sur les œillets des pattes arrière.

Étape 3. Instruction :

Pour élargir le porte-bagages

Appuyer avec les doigts sur les deux boutons rouges (8) en même temps jusqu`à l`enfoncement complet, puis placer le cadre latéral (9) en position horizontale jusqu`au »clic«.

Pour replier le porte-bagages

Appuyer sur les deux boutons rouges (8) en même temps pour débloquer le cadre latéral du porte-bagages, puis rabattre soigneusement le cadre latéral (9).

ATTENTION: Contrôlez régulièrement le bon serrage des vis!

Pour ce porte-bagages, un poids de charge de max. 25 kg ne doit pas être dépassé.

Part:

1. Barra del supporto
2. Regolatore di giunti
3. Tappo finale
4. Morsetto del supporto
5. Bulloni M6 x 10 mm (2x)
6. Guarnizione 4x
7. Bulloni M5 x 12 mm (2x)
8. Pulsante rosso (2 per lato)
9. Telaio laterale
10. Piastra laterale di regolazione (Bulloni M5 x 12 mm 2x)

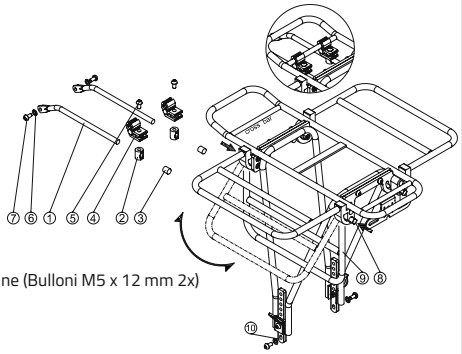

Fase 1. Assemblare il kit di raccordo:

1. Inserire la barra del supporto (1) nel regolatore di giunti (2) quindi coprire l`estremità della barra di supporto (1) con il tappo finale in plastica.
2. Montare il regolatore di giunti (2) con il morsetto del supporto (4) sulla barra incrociata del contenitore mediante i bulloni (5) e, in questa fase, non serrare completamente i bulloni.

Fase 2. Installazione:

1. Tenere il contenitore dal telaio e verificare l`altezza adeguata per regolare la piastra laterale (10), quindi collegare agli occhielli delle estremità del telaio.
2. Regolare la posizione del kit di raccordo (i supporti possono essere regolati a diversi angoli, direzioni e lunghezze di estensione) e i bulloni (7) da montare sugli occhielli del supporto sedile.
3. Dopo aver trovato la posizione corretta, serrare saldamente i bulloni del morsetto (5), i bulloni della barra del supporto (7) sul supporto sedile e i bulloni della piastra laterale (M5 x 12 mm) agli occhielli delle estremità.

Fase 3. Istruzione

Per estendere il rack

Premere entrambi i pulsanti rossi (8) contemporaneamente, con le dita finché essi risulteranno completamente ribassati, quindi muovere il telaio laterale (9) verso l`alto in posizione orizzontale; si sentirà un clic.

Per piegare il rack.

Premere entrambi i pulsanti rossi (8) contemporaneamente al fine di rilasciare il telaio laterale del contenitore, quindi ripiegare delicatamente il telaio laterale verso il basso (9).

ATTENZIONE: verificate che le viti siano saldamente serrate a intervalli regolari.

Con questo portapacchi, non superare i 25 kg di carico.

FUXON

INSTRUCCIONES DE MONTAJE PARA EL PORTAEQUIPAJES

ES

Partes:

1. Barra de fijación
2. Dispositivo de ajuste
3. Tapa final de plástico
4. Pinza de fijación
5. Tornillos de M6 x 10 mm
6. Arandela x 4
7. Tornillos M5 x 12 mm x 2
8. Botón rojo (2 por lado)
9. Marco de la página
10. Deslizador de ajuste (Tornillos M5 x 12 mm x 2)

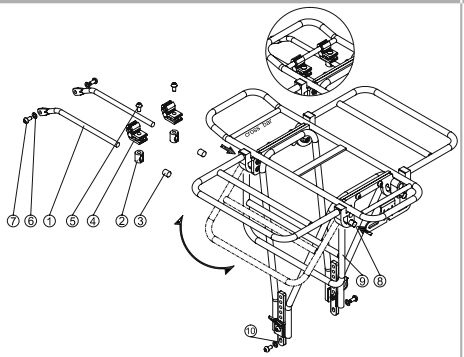

Paso 1. Montar el dispositivo de ajuste:

1. Inserte la varilla de fijación (1) en el ajuste (2), y luego cubra el extremo de la varilla de fijación (1) con una tapa de plástico (3).
2. Montar el ajuste (2) con la abrazadera de fijación (4) con tornillos (5) en el travesaño del portaequipajes, no apretar los tornillos completamente en este paso.

Paso 2 Instalación:

1. Sujetar el portador al marco y comprobar la altura para ajustar el deslizador (10), y luego fijarlo a los ojales de las caídas del marco.
2. Ajuste la posición del dispositivo de ajuste (son posibles varios ángulos, direcciones y longitudes de extensión) y fíjelo a los ojales de la barra de la silla de montar con pernos (7).
3. Cuando se haya encontrado la posición correcta, sujete firmemente los pernos de la abrazadera de montaje (5), los pernos de la varilla de fijación (7) de la tija de sillín y los pernos deslizantes (M5 x 12 mm) a los ojales de las punteras.

Paso 3, funciones:

Despliega el portaequipajes:

Presiona los dos botones rojos (8) completamente con tus dedos al mismo tiempo, luego lleva el marco lateral (9) a una posición horizontal hasta que escuches un clic.

Dobla en el portaequipajes:

Presione los dos botones rojos (8) simultáneamente para soltar los marcos laterales del portador, y luego pliegue con cuidado los marcos laterales (9).

ATENCIÓN: ¡Comprueba el apriete de los tornillos a intervalos regulares!

Para este portaequipajes no se debe superar un peso máximo de carga de 25 kg.

Comus International
Zweiradteile und Sportartikel Handelsgesellschaft mbH
Ettore-Bugatti-Straße 6 – 14 | D - 51149 Köln