FUXON

051-20138
051-20139

MONTAGEANLEITUNG FÜR GEPÄCKTRÄGER

GB Manual for carrier NL Gebruiksaanwijzing baggagedrager
F Mode d'emploi porte bagage IT Istruzioni per l' uso portapacchi ruota
ES Instrucciones de montaje para el portaequipajes



D MONTAGEANLEITUNG FÜR GEPÄCKTRÄGER

FUXON

Teile:

1. Gepäckträgerrahmen
2. Obere Streben
3. Spanngurtbefestigungshaken
4. Befestigungsstrebe
5. Befestigungsset
6. Führungsplatte
7. Rundkopfsechskantschraube mit Unterlegscheibe
8. Rundkopfsechskantschraube mit Unterlegscheibe
9. Sicherungsmutter

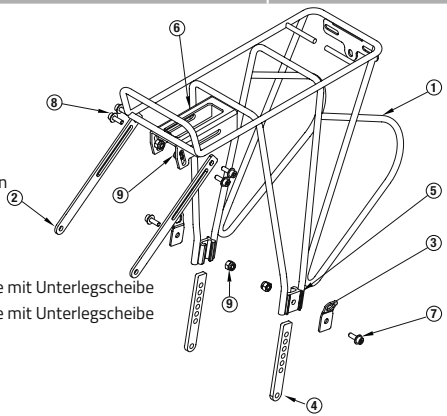

Montage:

1. Stellen Sie die richtige Höhe der Befestigungsstreben (4) ein und fixieren diese inklusive des Spanngurtbefestigungshakens (3) mit Schraube (7) und Mutter (9) für beide Seiten.
2. Befestigen Sie die oberen Streben (2) mittels der dafür vorgesehenen Schrauben (8) und Muttern (9). Führen Sie dafür die Schrauben durch die ellipsenförmigen Öffnungen der Führungsplatte und der Streben und befestigen Sie sie mit den Muttern.
3. Befestigen Sie nun die unteren Streben am Gabelende.
4. Nun montieren Sie die oberen Streben (2) an der Sattelstrebe.
5. Ziehen Sie alle Schrauben sorgfältig an.

ACHTUNG: Überprüfen Sie in regelmäßigen Abständen den festen Sitz der Schrauben!

Für diesen Gepäckträger darf ein maximales Belastungsgewicht von 25 kg nicht überschritten werden.

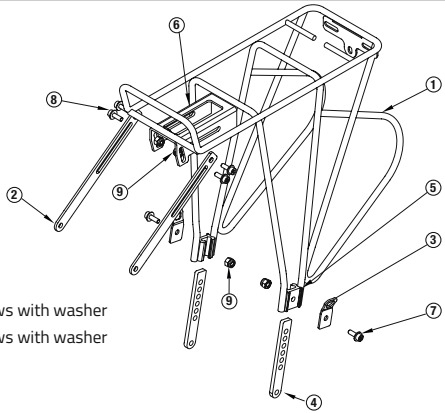

Parts List:

1. Carrier Frame
2. Fitting plate
3. Hook
4. Adjusting stay
5. Adjusting set
6. Glide plate
7. Round head hex socket screws with washer
8. Round head hex socket screws with washer
9. Nylon nut

Installation sequence:

1. Set up height: set up different hole, then fix the hook (3) and leg (4) by screw (7) and nut (9) for both sides
2. Install fitting arms (2) with bolts (8) and nuts (9). Install carrier on bicycle dropout with screw
3. Attach the lower struts to the end of the fork.
4. Now mount the upper struts (2) to the saddle strut.
5. Tighten up all screws

ATTENTION: Continually check tight set of all bolts!

Note to the maximum load weight of 25 kg.

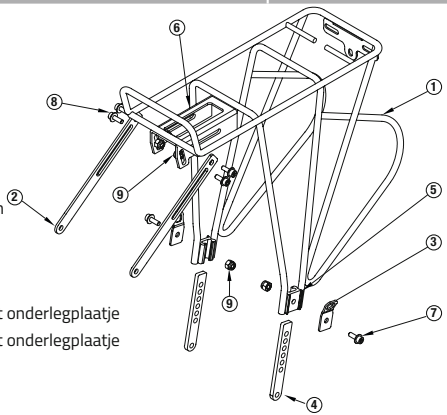

Delen:

1. Bagagedragerframe
2. Staande achtervork
3. Spanriem bevestigingshaken
4. Bevestigingsstreven
5. Bevestiging set
6. Geleiderplaat
7. Ronde kop inbusschroef met onderlegplaatje
8. Ronde kop inbusschroef met onderlegplaatje
9. Veiligheidsmoer

Montage:

1. Stel de juiste hoogte van de bevestigingstreven (4) in en fixeer deze inclusief de spanriembevestigingshaken (3) met schroef (7) en moeren (9).
2. Bevestig de staande achtervork (2) middels de daarvoor voorziene schroeven (8) en moeren (9). Voer u daarvoor de schroeven door de ellipsenvormige openingen van de voering plaat en de streven en bevestigen Sie u met de moeren.
3. Bevestig nu de onderste streven aan het vorkeinde.
4. Nu monteert u de bovenste streven (2) aan de zadelpen.
5. Trek alle schroeven zorgvuldig aan.

OPGELET: Controleer in regelmatige afstanden de vaste zit van de schroeven!

Voor deze bagagedrager mag een maximaal laadgewicht van 25 kg niet overschrijden worden.

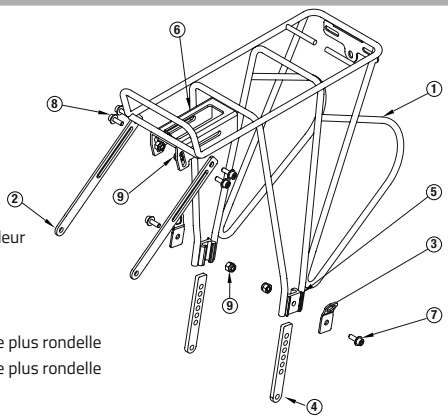

Pièces:

1. Cadre de porte-bagages
2. Haubans supérieures
3. Crochet de fixation pour tendeur
4. Traverse de fixation
5. Kit de fixation
6. Plaque de guidage
7. Vis à six pans avec tête ronde plus rondelle
8. Vis à six pans avec tête ronde plus rondelle
9. Vis en nylon

Montage:

1. Réglez les haubans de fixation (4) sur la bonne hauteur et fixez-les ainsi que le crochet de fixation pour tendeur avec la vis (7) et l'écrou (9)
2. Fixez les haubans supérieurs (2) à l'aide des vis (8) et écrous (9) prévues à cet effet. Pour cela, insérez les vis dans les ouvertures en forme d'ellipse de la plaque de guidage et des haubans et fixez-les avec les écrous.
3. Fixez maintenant les haubans inférieurs à l'extrémité de la fourche.
4. Ensuite, montez les haubans supérieurs (2) aux haubans.
5. Serrez soigneusement toutes les vis.

ATTENTION: Contrôlez régulièrement le bon serrage des vis!

Pour ce porte-bagages, un poids de charge de max. 25 kg ne doit pas être dépassé.

Part:

1. Telaio portapacchi
2. Puntello superiore
3. Gancio di fissaggio della cinghia di tensione
4. Puntello di fissaggio
5. Set di fissaggio
6. Piastra di guida
7. Vite a testa tonda inbus con rondella
8. Vite a testa tonda inbus con rondella
9. Vite in nylon

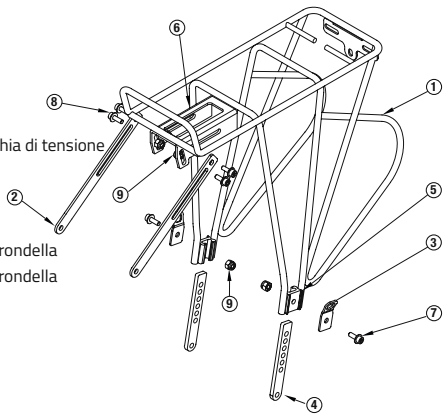

Montaggio:

1. Impostate la giusta altezza dei puntelli di fissaggio (4) e assicurateli con il gancio di fissaggio della cinghia di tensione (3) mediante vite (7) e dado (9).
2. Fissate il puntello superiore (2) mediante le viti apposite (8) e i dadi (9). Inserite le viti attraverso le aperture di forma ellittica della piastra di guida e dei puntelli, assicurandole con i dadi.
3. Fissate ora il puntello inferiore all'estremità della forcella.
4. Montate quindi il puntello superiore (2) al fodero verticale.
5. Serrate accuratamente tutte le viti.

ATTENZIONE: verificate che le viti siano saldamente serrate a intervalli regolari.

Con questo portapacchi, non superare i 25 kg di carico.

FUXON

INSTRUCCIONES DE MONTAJE PARA EL PORTAEQUIPAJES

ES

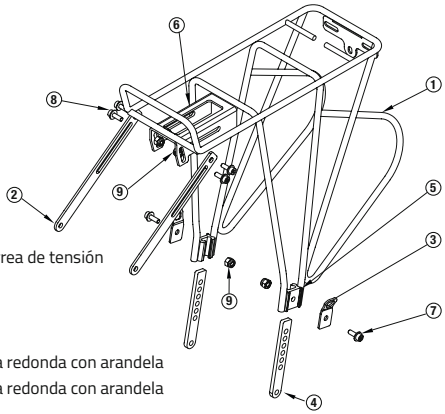

Partes:

1. Bastidor del portaequipajes
2. Puntales superiores
3. Ganchos de fijación de la correa de tensión
4. Puntal de fijación
5. Juego de fijación
6. Placa guía
7. Tornillo hexagonal de cabeza redonda con arandela
8. Tornillo hexagonal de cabeza redonda con arandela
9. Tuerca de seguridad

Montaje:

1. Ajuste la altura correcta de los puntales de fijación (4) y fíjelos incluyendo el gancho de fijación de la correa tensora (3) con el tornillo (7) y la tuerca (9).
2. Fije los puntales superiores (2) con los tornillos (8) y las tuercas (9) previstos para ello. y las nueces (9). Para ello, introduzca los tornillos a través de las aberturas elípticas de la placa guía y los puntales y fíjelos con las tuercas.
3. Ahora fije los puntales inferiores al extremo de la horquilla.
4. Ahora monte los puntales superiores (2) en el puntal del sillín.
5. Apriete todos los tornillos con cuidado.

ATENCIÓN: ¡Comprueba el apriete de los tornillos a intervalos regulares!

Para este portaequipajes no se debe superar un peso máximo de carga de 25 kg.

Comus International
Zweiradteile und Sportartikel Handelsgesellschaft mbH
Ettore-Bugatti-Straße 6 – 14 | D - 51149 Köln